Duplikat

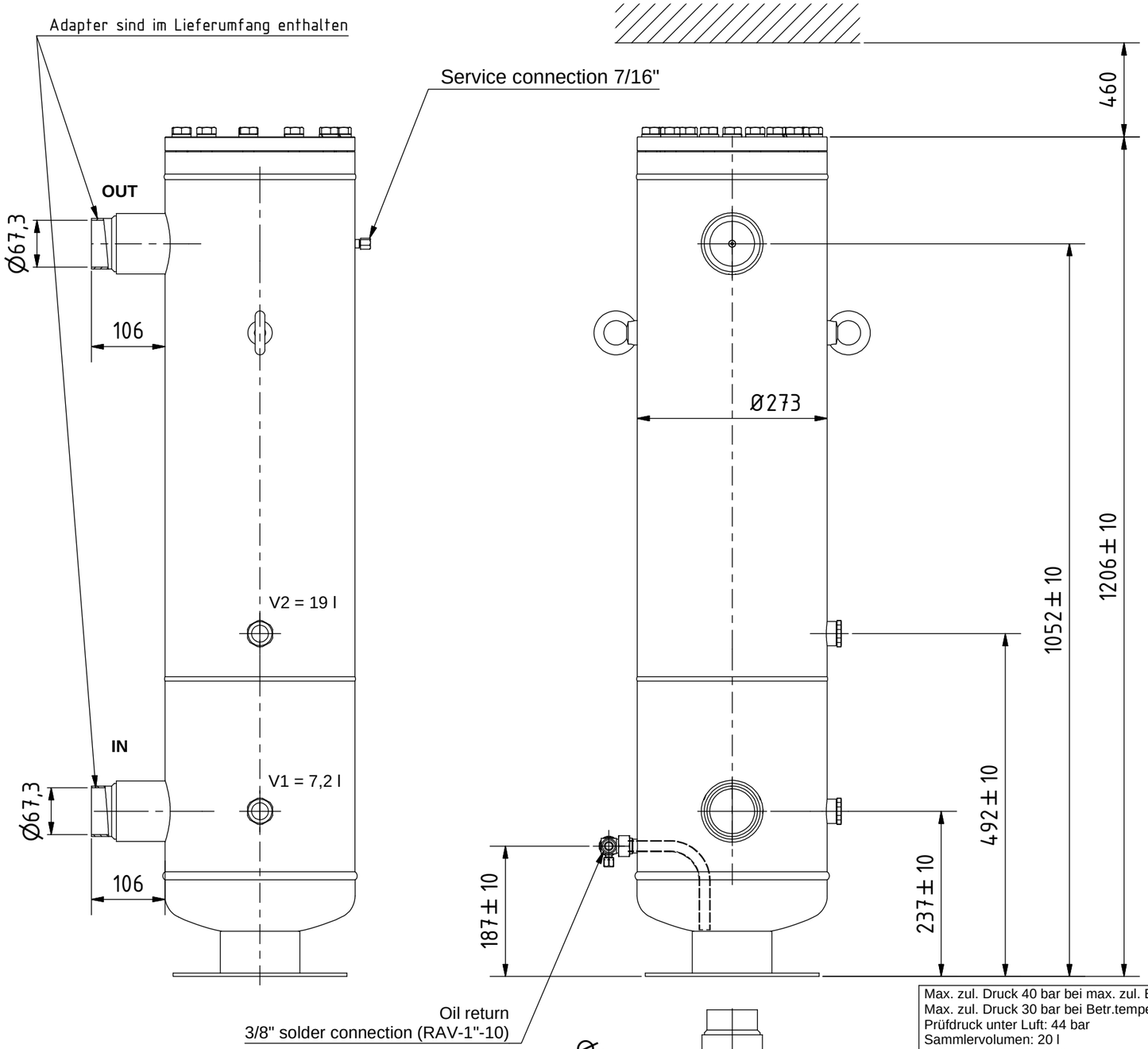

Schutzvermerk nach DIN ISO 16016 beachten!
Das Urheberrecht an diesen Zeichnungen und allen Beilagen die dem Empfänger persönlich anvertraut sind, verbleibt jederzeit unserer Firma. Ohne unsere schriftliche Genehmigung dürfen sie nicht kopiert und vervielfältigt, auch niemals dritten Personen mitgeteilt oder zugänglich gemacht werde.

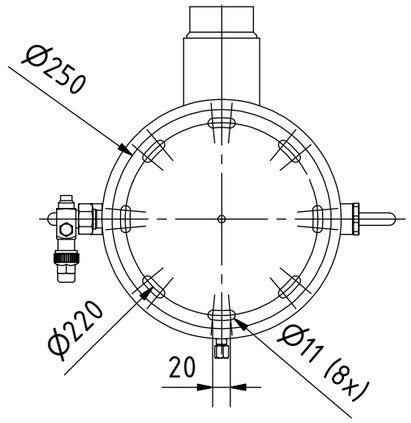

Max. zul. Druck 40 bar bei max. zul. Betr.temperatur von 140°C
Max. zul. Druck 30 bar bei Betr.temperatur unter -10°C bis -40°C
Prüfdruck unter Luft: 44 bar
Sammlervolumen: 20 l
Abscheidervolumen: 39 l

Zulassung nach DGRL 2014/68/EU für:
Fluide der Gruppe 2,
Kategorie III, Modul B+C2
PS*V:40*59 = 2360 [bar*Liter]
Manipuliersicheres Typschild dauerhaft aufgebracht
Farbe RAL 5009, Epoxidharz eingebrannt

(Verwendungsbereich)				(Volumen[l]) 59		
					Datum	Name
				Gezeichnet	08.01.2015	Neufeld
				Kontrolliert		
				Norm		
Zust.	Änderungen	Datum	Name			

Maßstab: 1:7 (Gewicht) 77 kg

Ölabscheider-Sammler
BOS2-R-80/67F

ESK Schultze

8960 – K

1
A3