Duplikat

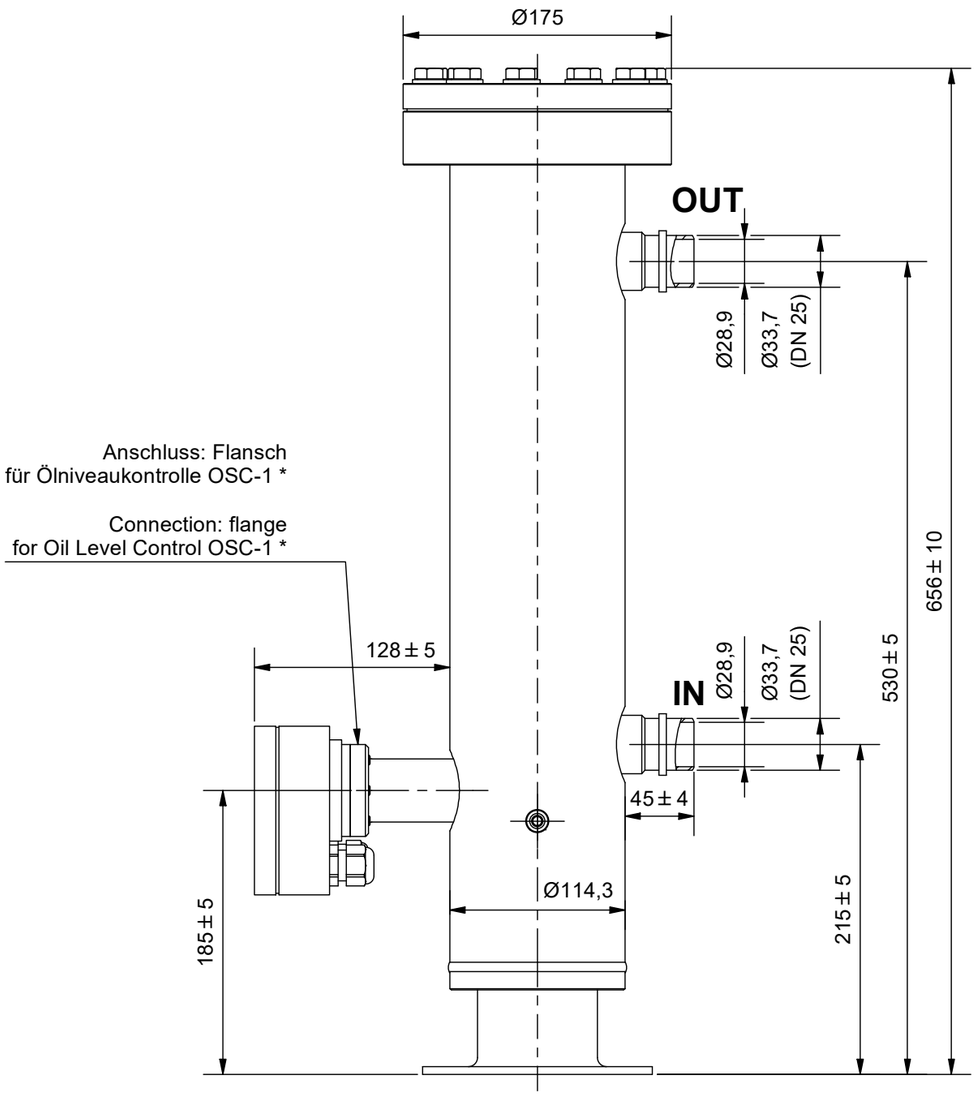

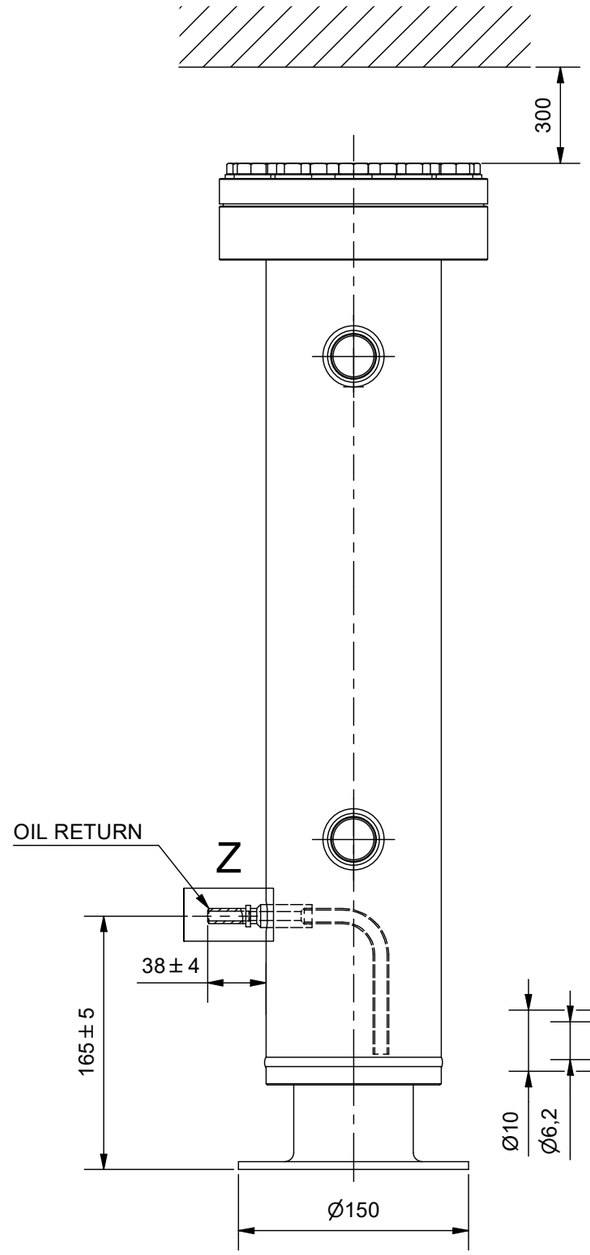

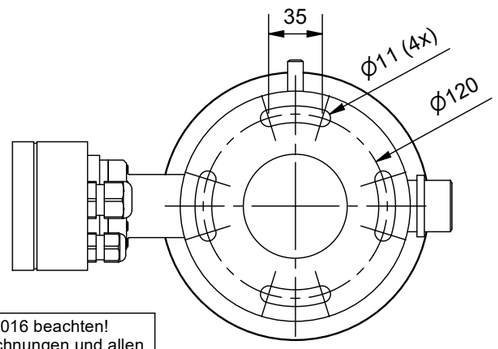

Z (1 : 1)

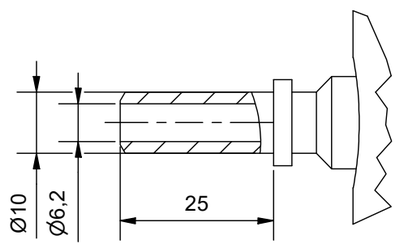

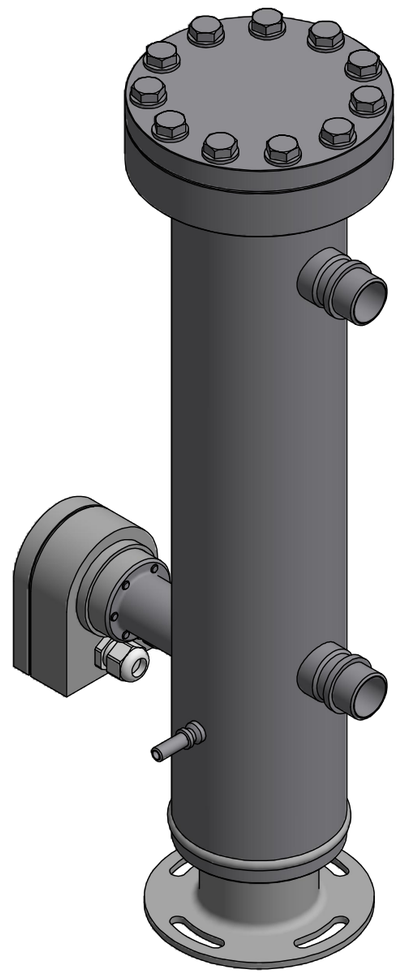

* Niveaukontrolle optionales Zubehör: Bestellbezeichnung OSC-1 od. OSC-1.2

* Level Control optional Accessories: order reference OSC-1 or OSC-1.2

Zulassung nach DRL 2014/68/EU für:
Fluide der Gruppe 2,
Kategorie II; Modul A2
P_s*V: 130*4,6=598 [bar*Liter]
Manipuliersicheres Typschild dauerhaft aufgebracht
Farbe: RAL 5009, Epoxidharz eingebrannt

Max. zul. Druck 130 bar bei max. zul. Betr.temperatur von 150°C
Max. zul. Druck 97,5 bar bei Betr.temperatur unter -10°C bis -40°C
Prüfdruck: 185 bar

Schutzvermerk nach DIN ISO 16016 beachten!
Das Urheberrecht an diesen Zeichnungen und allen Beilagen die dem Empfänger persönlich anvertraut sind, verbleibt jederzeit unserer Firma. Ohne unsere schriftliche Genehmigung dürfen sie nicht kopiert und vervielfältigt, auch niemals dritten Personen mitgeteilt oder zugänglich gemacht werden.

(Verwendungsbereich) CO2 transkritisch			(Volumen[l]) 4,6			Maßstab: 1:4 (1:1) (Gewicht) ca. 23 kg
						Allgemeintoleranz für Schweißkonstruktion - DIN EN ISO 13920-CG
				Datum	Name	Ölabscheider/Oil Separator BOS4-CDH-1AFO
			Gezeichnet	15.03.2023	Landmann	
			Kontrolliert			
			Norm			
			ESK Schultze Kältekomponenten			11660-K — 4 — A3
Zust.	Änderungen	Datum	Name			