Duplikat

Schutzvermerk nach DIN ISO 16016 beachten!
Das Urheberrecht an diesen Zeichnungen und allen Beilagen die dem Empfänger persönlich anvertraut sind, verbleibt jederzeit unserer Firma. Ohne unsere schriftliche Genehmigung dürfen sie nicht kopiert und vervielfältigt, auch niemals dritten Personen mitgeteilt oder zugänglich gemacht werde.

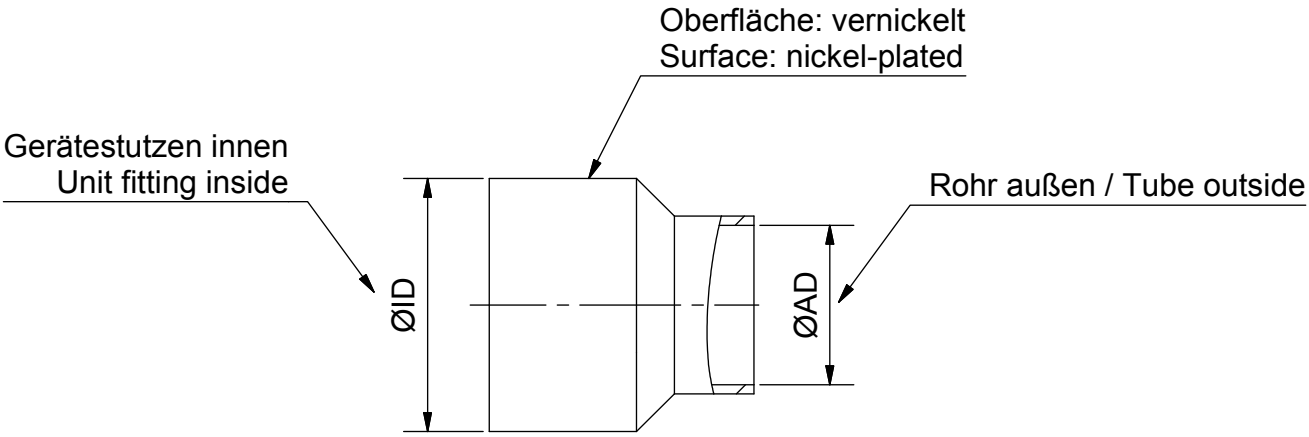

Abmessungen / Dimensions

Typ / Type	ØID [mm]	ØID [inch]	ØAD [mm]	ØAD [inch]
A 18a/16i	18	-	16 / 12	5/8 - 1/2
A 35a/22i	35	1-3/8	22	7/8
A 35a/28i	35	1-3/8	28	1-1/8
A 42a/35i	42	1-5/8	35	1-3/8
A 54a/35i	54	2-1/8	35	1-3/8
A 54a/42i	54	2-1/8	42	1-5/8
A 54a/64i	54	2-1/8	64	2-1/2
A 67a/42i	67	2-5/8	42	1-5/8
A 67a/54i	67	2-5/8	54	2-1/8
A 67a/64i	67	2-5/8	64	2-1/2
A 67a/70i	67	2-5/8	70	2-3/4
A 67a/76i	67	2-5/8	76	3
A 67a/80i	67	2-5/8	80	3-1/8
A 70a/76i	70	2-3/4	76	3
A 80a/54i	80	3-1/8	54	2-1/8
A 80a/64i	80	3-1/8	64	2-1/2
A 80a/67i	80	3-1/8	67	2-5/8
A 80a/76i	80	3-1/8	76	3
A 80a/89i	80	3-1/8	89	3-1/2
A 80a/104i	80	3-1/8	104	4-1/8
A 104a/54i	104	4-1/8	54	2-1/8
A 104a/67i	104	4-1/8	67	2-5/8
A 104a/70i	104	4-1/8	70	2-3/4
A 104a/76i	104	4-1/8	76	3
A 104a/80i	104	4-1/8	80	3-1/8
A 104a/89i	104	4-1/8	89	3-1/2
A 104a/104a	104	4-1/8	-	-
A 104a/108i	104	4-1/8	108	4-1/4

Technische Daten / Technical data

Max. zulässiger Betriebsdruck Max. allowable working pressure	60 bar
Max. zul. Temperatur Max. allowable temperature	140°C
Werkstoff Material	Stahl (schweißbar) Carbon Steel (weldable)

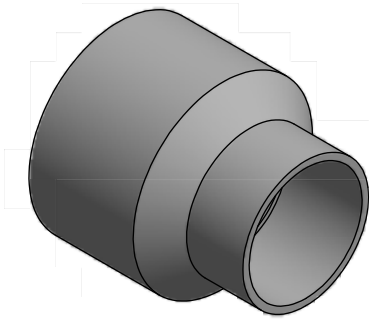

(Verwendungsbereich)

Maßstab: (Gewicht)

	Datum	Name
Gezeichnet	07.03.2016	R. Görner
Kontrolliert		
Norm		

Übersicht / Overview

Schweiß-Löt-Adapter / Weld-Solder-Adapters

ESK Schultze®

1

A4

Zust.	Änderungen	Datum	Name