Duplikat

5/8"-18 UNF
3/8" Flare
10mm Bördel

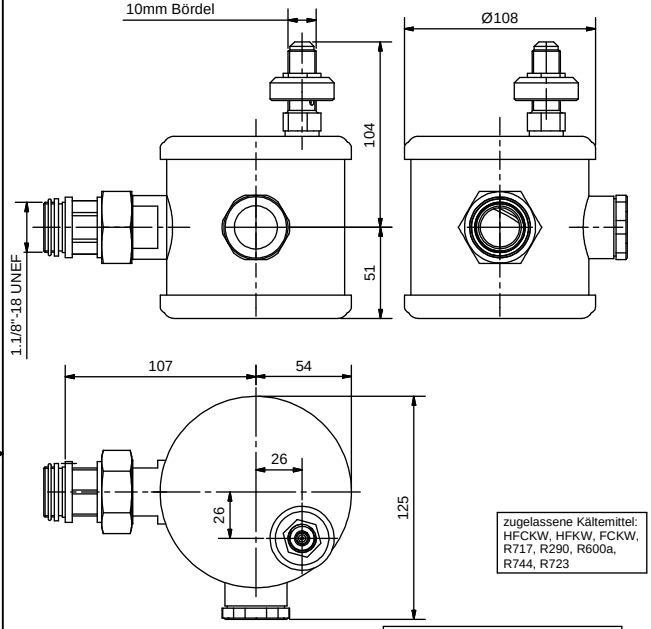

zugelassene Kältemittel:
HFCKW, HFKW, FCKW,
R717, R290, R600a,
R744, R723

Zulassung nach DGRL 2014/68/EU für:
Fluide der Gruppe 1und 2,
Artikel 4, Absatz 3, keine "CE" Kennzeichnung
P-*V: 0,5*40=20 [bar*Liter]
Manipuliersicheres Typschild dauerhaft aufgebracht
Farbe: RAL 5009, Epoxidharz eingebrannt

Max. zul. Druck 40 bar bei max. zul. Betr.temperatur von 100°C
Max. zul. Druck 30 bar bei Betr.temperatur unter -10°C bis -40°C
Prüfdruck: 44 bar

Schutzvermerk nach DIN ISO 16016 beachten!
Das Urheberrecht an diesen Zeichnungen und allen Beilagen die dem Empfänger persönlich anvertraut sind, verbleibt jederzeit unserer Firma. Ohne unsere schriftliche Genehmigung dürfen sie nicht kopiert und vervielfältigt, auch niemals dritten Personen mitgeteilt oder zugänglich gemacht werden.

(Verwendungsbereich)	(Volumen[l]) 0,5	Maßstab: 1:2	(Gewicht) 1,5 kg

	Datum	Name
Gezeichnet	22.10.2014	Szacknies
Kontrolliert		
Norm		

Zust.	Änderungen	Datum	Name

ESK Schultze

Ölspiegelregulator

OREL-OC

7595-K

2

A4